Finition :
PFLEIDERER R30135 NW
NOYER OKAPI

Hotte encastrable ELECTROLUX LFG716X Périmétrale H2H
Boulanger : 399€

Table induction ELECTROLUX EIV854 H2H FLEX
Boulanger : 699€

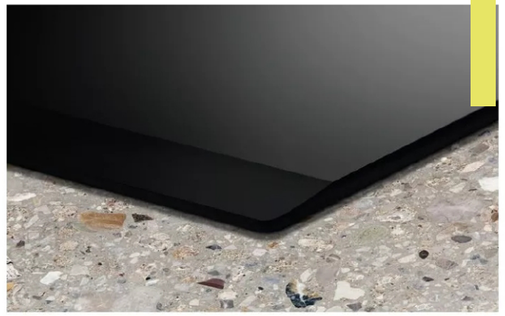

Finition :
PFLEIDERER U11500
GRIS BLANC

Faience :
MARAZZI RICE Strutura 3D
Bianco M96H
7,5x20cm
env 55€/m²

Poignées ref : Furnipart - Punto
172mm x 31mm

Paraph

# AMÉNAGEMENT CUISINE

CUISINE

**Maître d'Ouvrage :**

**Adresse du Projet :**

**Date de l'avant projet :**

**Phase :**

**Echelle : 1:20**

Document non contractuel - Document communiqué à titre indicatif.
Les rendus 3D sont uniquement donnés à titre informatif, la société ARKA Concept décline toutes responsabilités en cas de différences colorimétriques.
Consulter un professionnel avant toute réalisation. Ces plans ne peuvent servir à la fabrication d'éléments, merci de bien vouloir vérifier la faisabilité ainsi que les mesures sur site

ARKA® concept

# AMÉNAGEMENT CUISINE

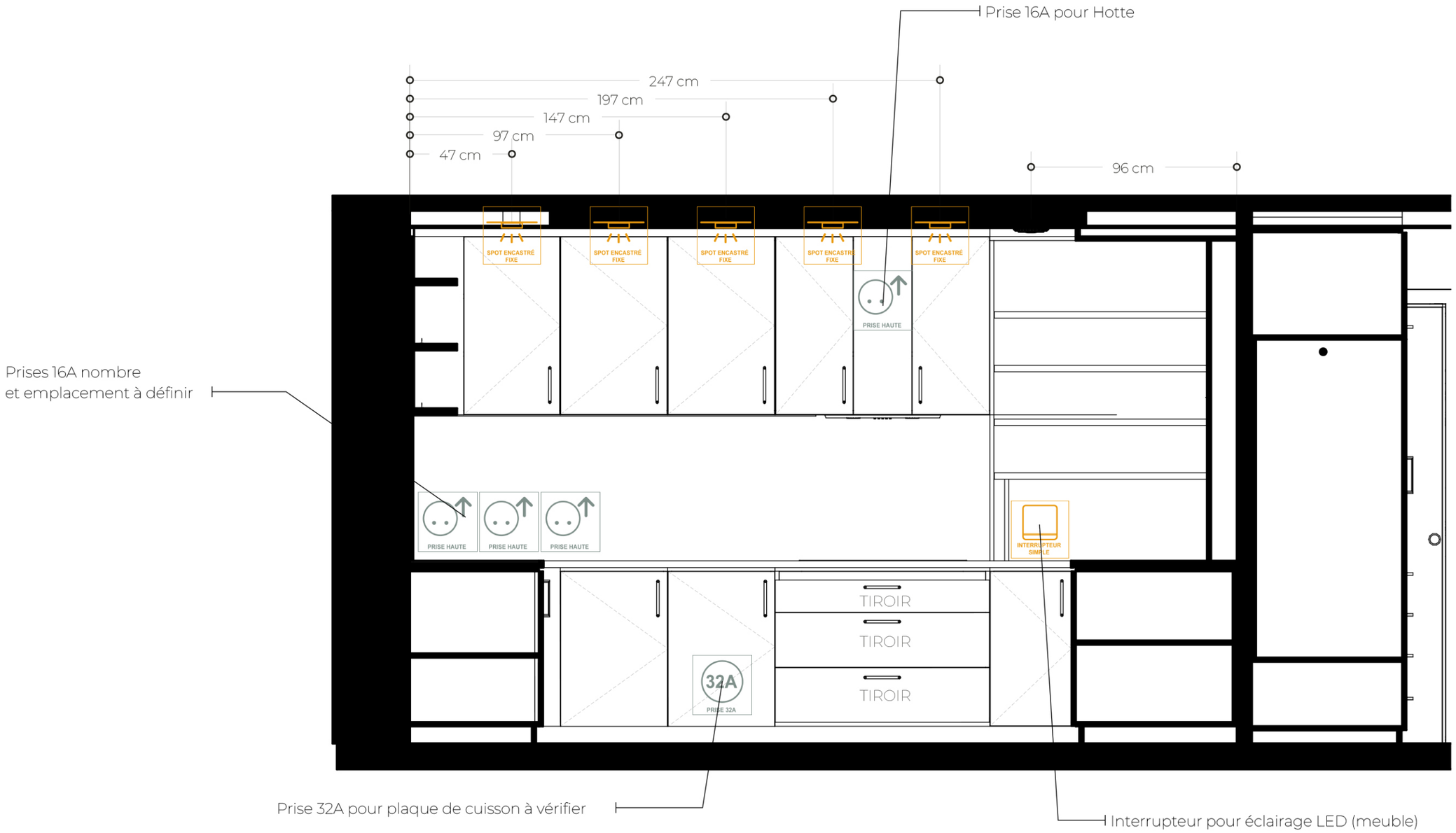


Paraph

**CUISINE**

**Maître d'Ouvrage :**

**Adresse du Projet :**

**Date de l'avant projet :**

**Phase :**

**Echelle : 1:20**

Document non contractuel - Document communiqué à titre indicatif.
Les rendus 3D sont uniquement donnés à titre informatif, la société ARKA Concept décline toutes responsabilités en cas de différences colorimétriques.
Consulter un professionnel avant toute réalisation. Ces plans ne peuvent servir à la fabrication d'éléments, merci de bien vouloir vérifier la faisabilité ainsi que les mesures sur site

ARKA® concept

# AMÉNAGEMENT CUISINE

PSGBCH190DE00016

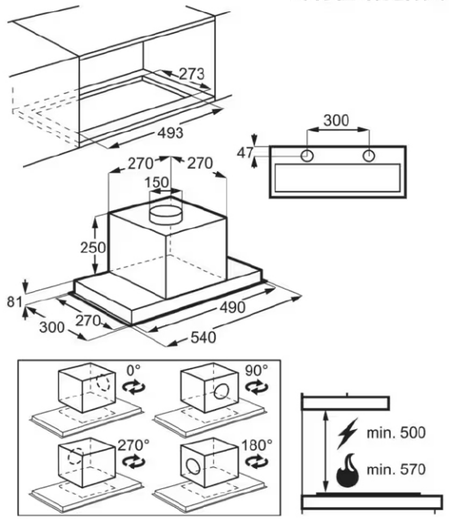


PSGBHO170DE00032

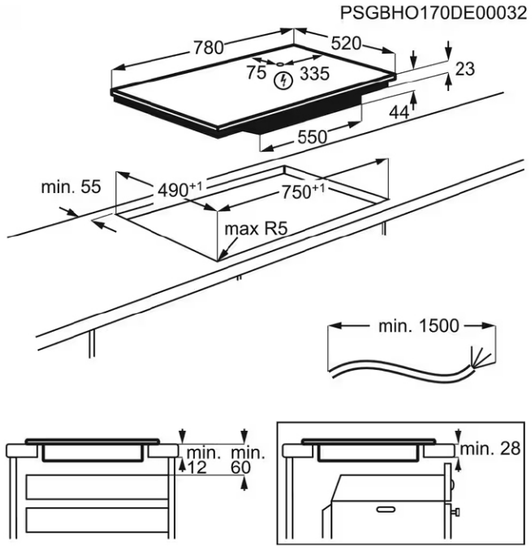


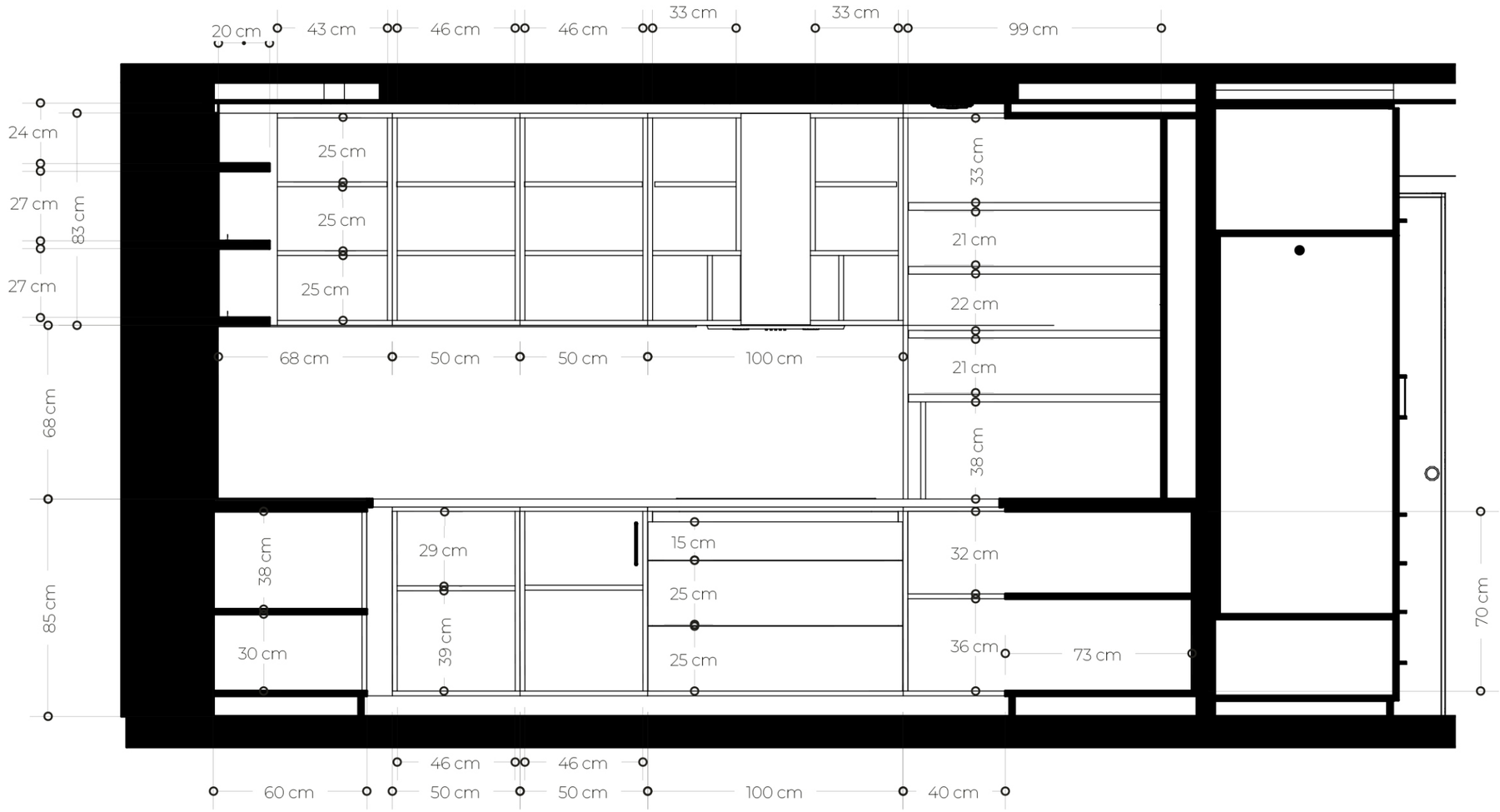


Paraph

**CUISINE**

**Maître d'Ouvrage :**

**Adresse du Projet :**

**Date de l'avant projet :**

**Phase :**

**Echelle : 1:20**

Document non contractuel - Document communiqué à titre indicatif.
Les rendus 3D sont uniquement donnés à titre informatif, la société ARKA Concept décline toutes responsabilités en cas de différences colorimétriques.
Consulter un professionnel avant toute réalisation. Ces plans ne peuvent servir à la fabrication d'éléments, merci de bien vouloir vérifier la faisabilité ainsi que les mesures sur site

ARKA® concept

# AMÉNAGEMENT CUISINE

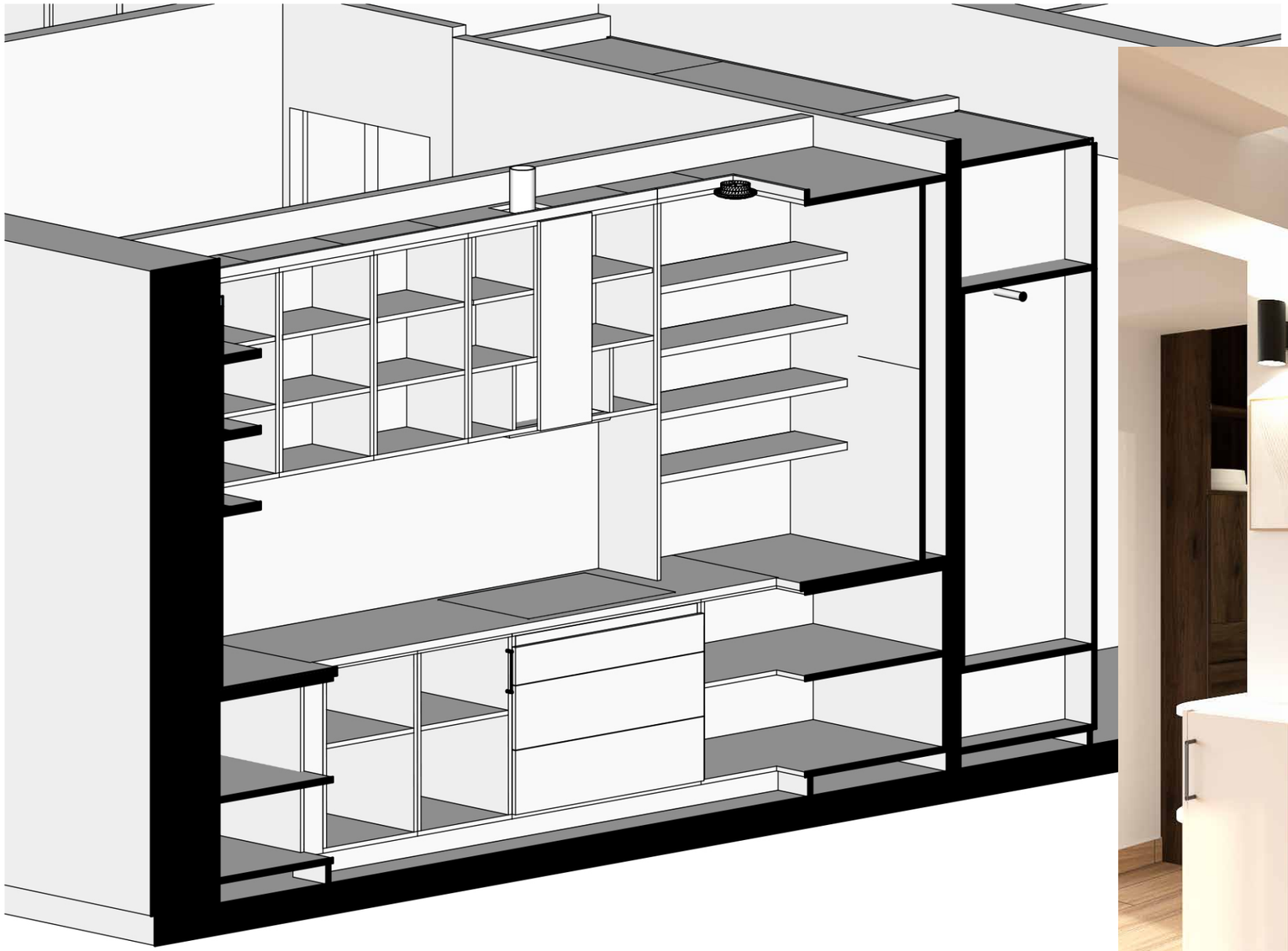

Paraph

**CUISINE**

**Maître d'Ouvrage :**

**Adresse du Projet :**

**Date de l'avant projet :**

**Phase :**

**Echelle : 1 : 20**

Document non contractuel - Document communiqué à titre indicatif.
Les rendus 3D sont uniquement donnés à titre informatif, la société ARKA Concept décline toutes responsabilités en cas de différences colorimétriques.
Consulter un professionnel avant toute réalisation. Ces plans ne peuvent servir à la fabrication d'éléments, merci de bien vouloir vérifier la faisabilité ainsi que les mesures sur site

ARKA® concept

# AMÉNAGEMENT CUISINE

Four existant à conserver

Frigo existant à conserver

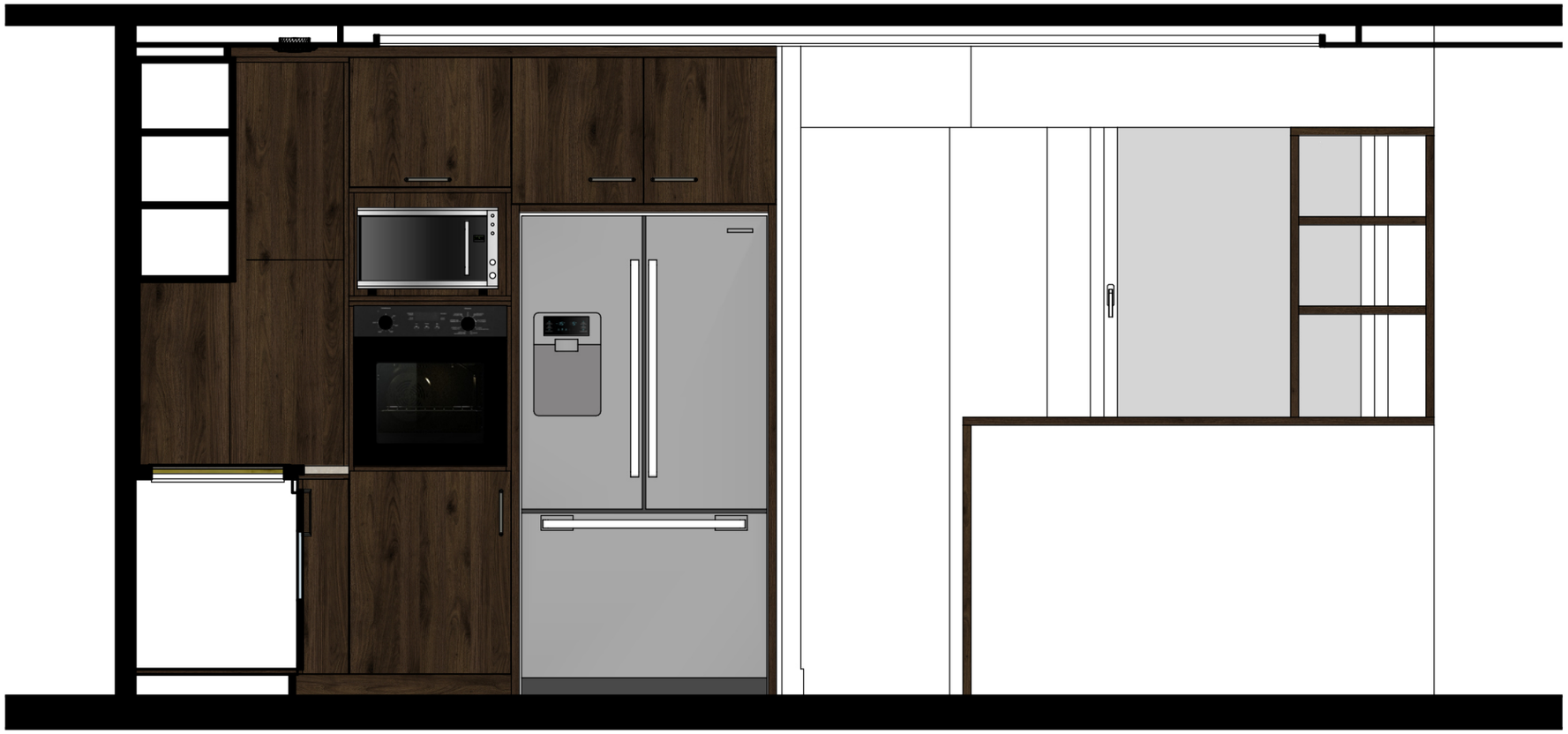

Poignées ref : Furnipart - Punto
172mm x 31mm

Finition :
PFLEIDERER R30135 NW
NOYER OKAPI

HI-MACS G38 Sea Oat Quartz

Paraph

**CUISINE**

**Maître d'Ouvrage :**

**Adresse du Projet :**

**Date de l'avant projet :**

**Phase :**

**Echelle : 1:20**

Document non contractuel - Document communiqué à titre indicatif.
Les rendus 3D sont uniquement donnés à titre informatif, la société ARKA Concept décline toutes responsabilités en cas de différences colorimétriques.
Consulter un professionnel avant toute réalisation. Ces plans ne peuvent servir à la fabrication d'éléments, merci de bien vouloir vérifier la faisabilité ainsi que les mesures sur site

ARKA® concept

# AMÉNAGEMENT CUISINE

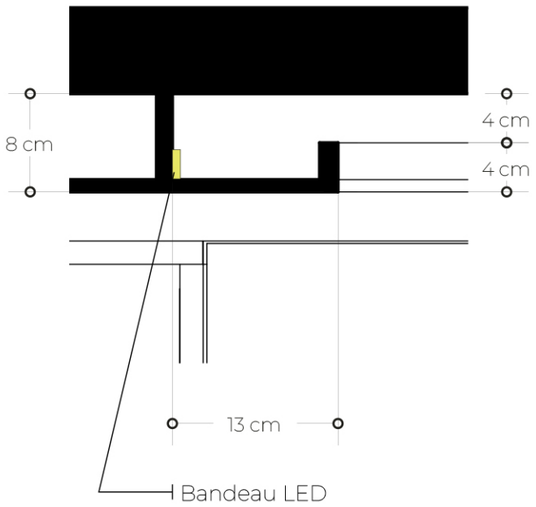


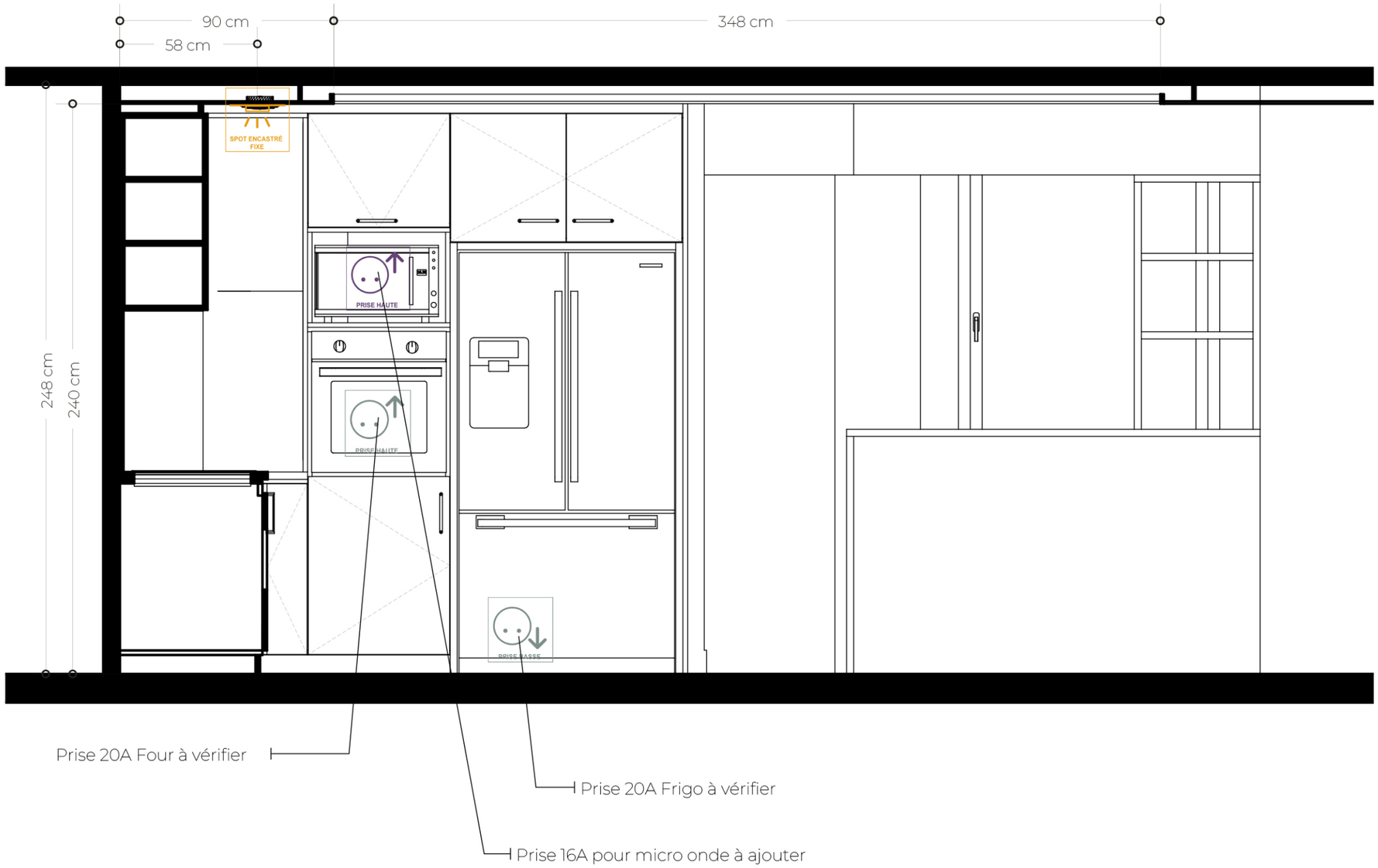


Paraph

**CUISINE**

**Maître d'Ouvrage :**

**Adresse du Projet :**

**Date de l'avant projet :**

**Phase :**

**Echelle : 1 : 20**

Document non contractuel - Document communiqué à titre indicatif.
Les rendus 3D sont uniquement donnés à titre informatif, la société ARKA Concept décline toutes responsabilités en cas de différences colorimétriques.
Consulter un professionnel avant toute réalisation. Ces plans ne peuvent servir à la fabrication d'éléments, merci de bien vouloir vérifier la faisabilité ainsi que les mesures sur site

ARKA® concept

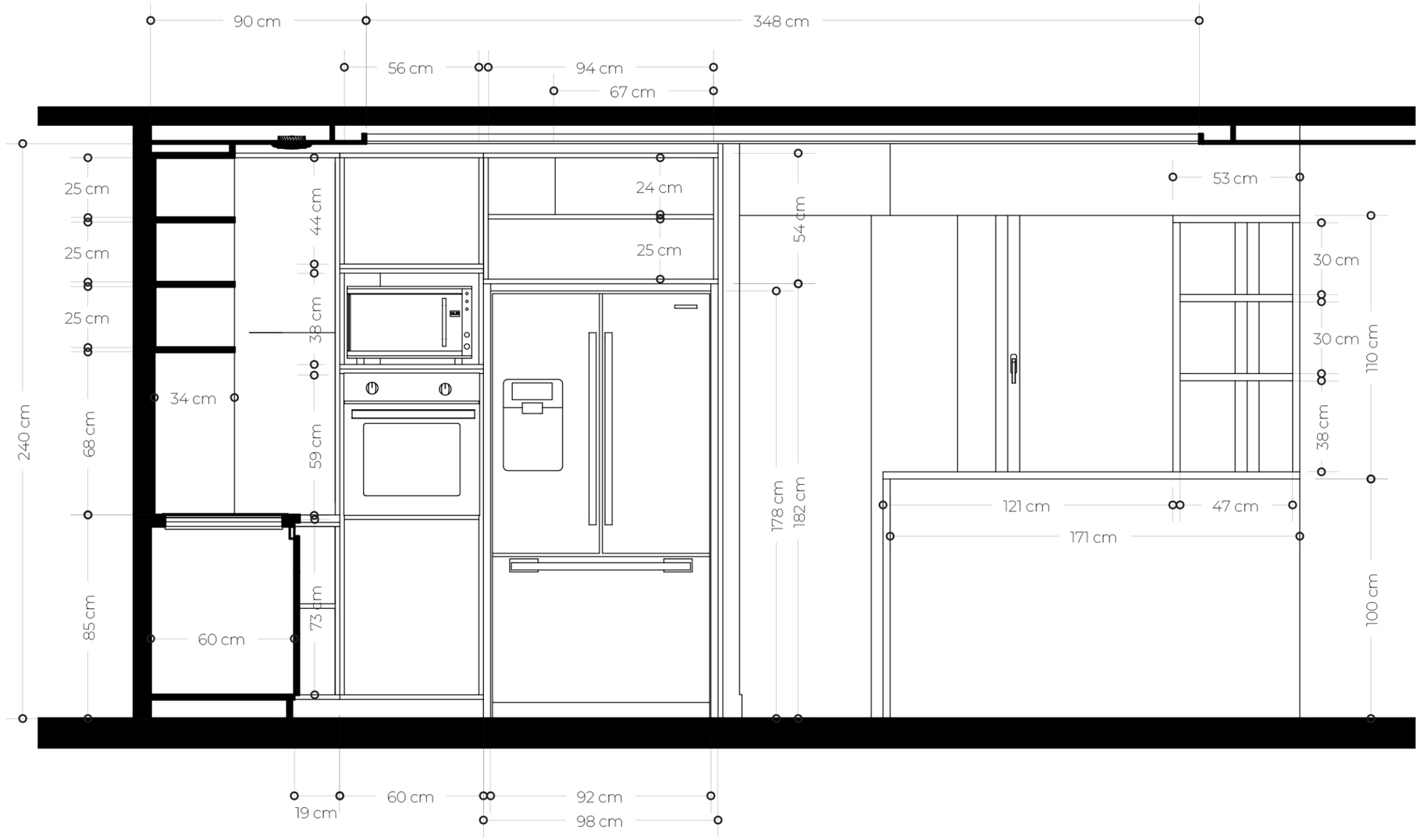


Paraph

# AMÉNAGEMENT CUISINE

CUISINE

**Maître d'Ouvrage :**

**Adresse du Projet :**

**Date de l'avant projet :**

**Phase :**

**Echelle : 1 : 20**

Document non contractuel - Document communiqué à titre indicatif.
Les rendus 3D sont uniquement donnés à titre informatif, la société ARKA Concept décline toutes responsabilités en cas de différences colorimétriques.
Consulter un professionnel avant toute réalisation. Ces plans ne peuvent servir à la fabrication d'éléments, merci de bien vouloir vérifier la faisabilité ainsi que les mesures sur site

ARKA® concept

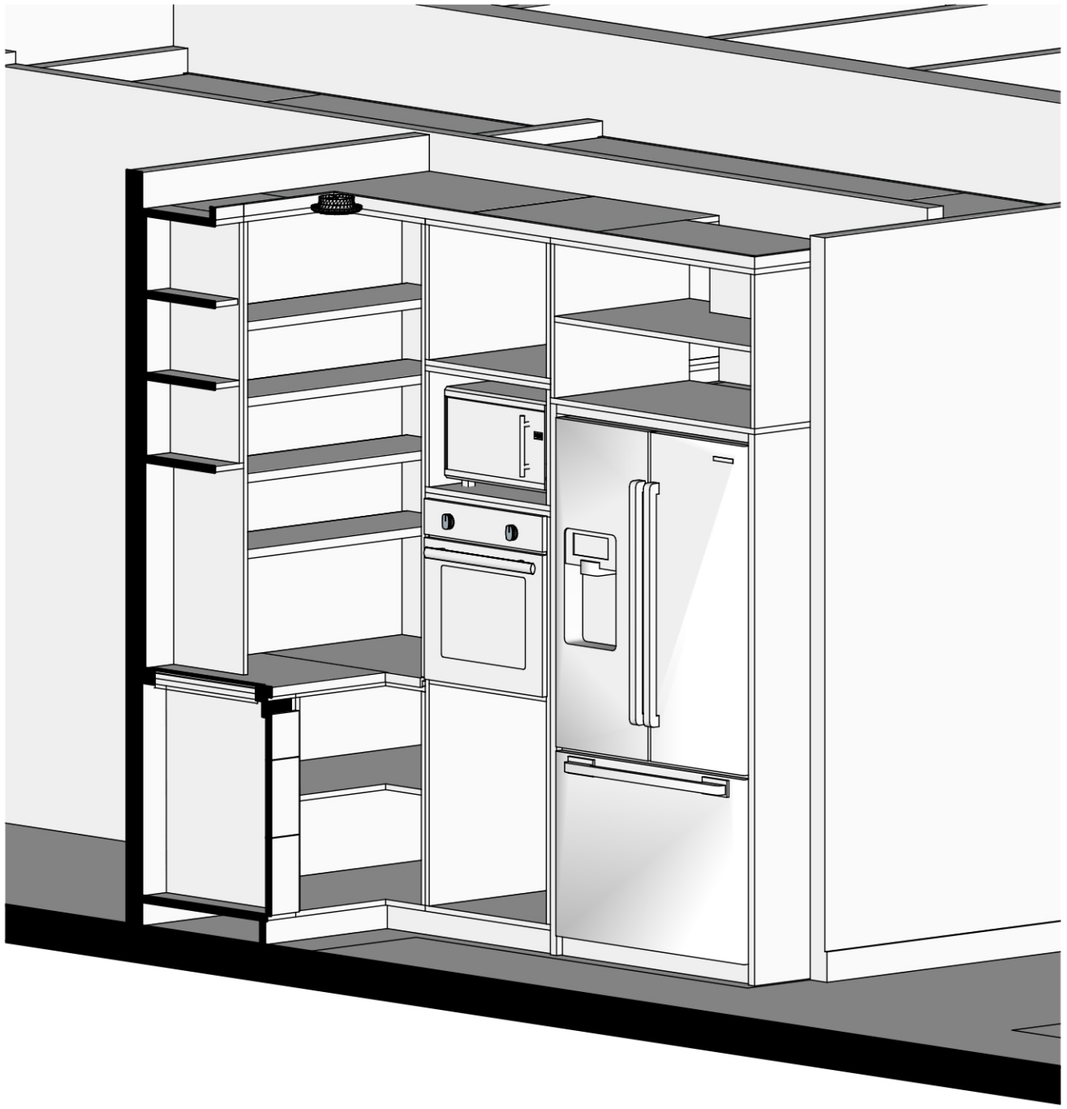

# AMÉNAGEMENT CUISINE

Paraph



**Maître d'Ouvrage :**

**Adresse du Projet :**

**Date de l'avant projet :**

**Phase :**

**Echelle : 1 : 20**

Document non contractuel - Document communiqué à titre indicatif.
Les rendus 3D sont uniquement donnés à titre informatif, la société ARKA Concept décline toutes responsabilités en cas de différences colorimétriques.
Consulter un professionnel avant toute réalisation. Ces plans ne peuvent servir à la fabrication d'éléments, merci de bien vouloir vérifier la faisabilité ainsi que les mesures sur site

ARKA® concept

Finition :
PFLEIDERER R30135 NW
NOYER OKAPI

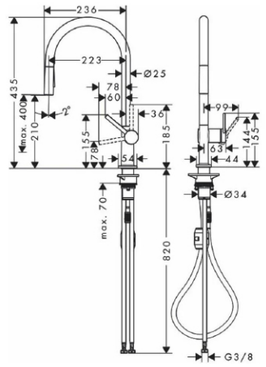


Hansgrohe Talis M54
Mitigeur d'évier avec douchette extractible, noir mat
Env 350€

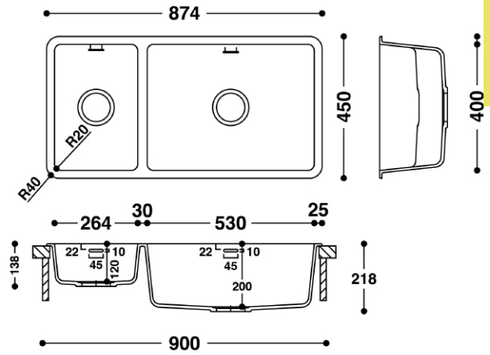


Evier HI-MACS CS824D Blanc env 400€

Finition :
PFLEIDERER U11500
GRIS BLANC

HI-MACS G38 Sea Oat Quartz

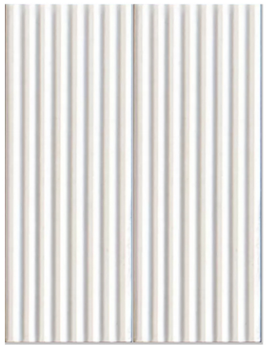

Faience :
MARAZZI RICE Strutura 3D
Bianco M96H
7,5x20cm
env 55€/m²

Poignées ref : Furnipart - Punto
172mm x 31mm

Paraph

# AMÉNAGEMENT CUISINE

CUISINE

**Maître d'Ouvrage :**

**Adresse du Projet :**

**Date de l'avant projet :**

**Phase :**

**Echelle : 1 : 20**

Document non contractuel - Document communiqué à titre indicatif.
Les rendus 3D sont uniquement donnés à titre informatif, la société ARKA Concept décline toutes responsabilités en cas de différences colorimétriques.
Consulter un professionnel avant toute réalisation. Ces plans ne peuvent servir à la fabrication d'éléments, merci de bien vouloir vérifier la faisabilité ainsi que les mesures sur site

ARKA® concept

# AMÉNAGEMENT CUISINE

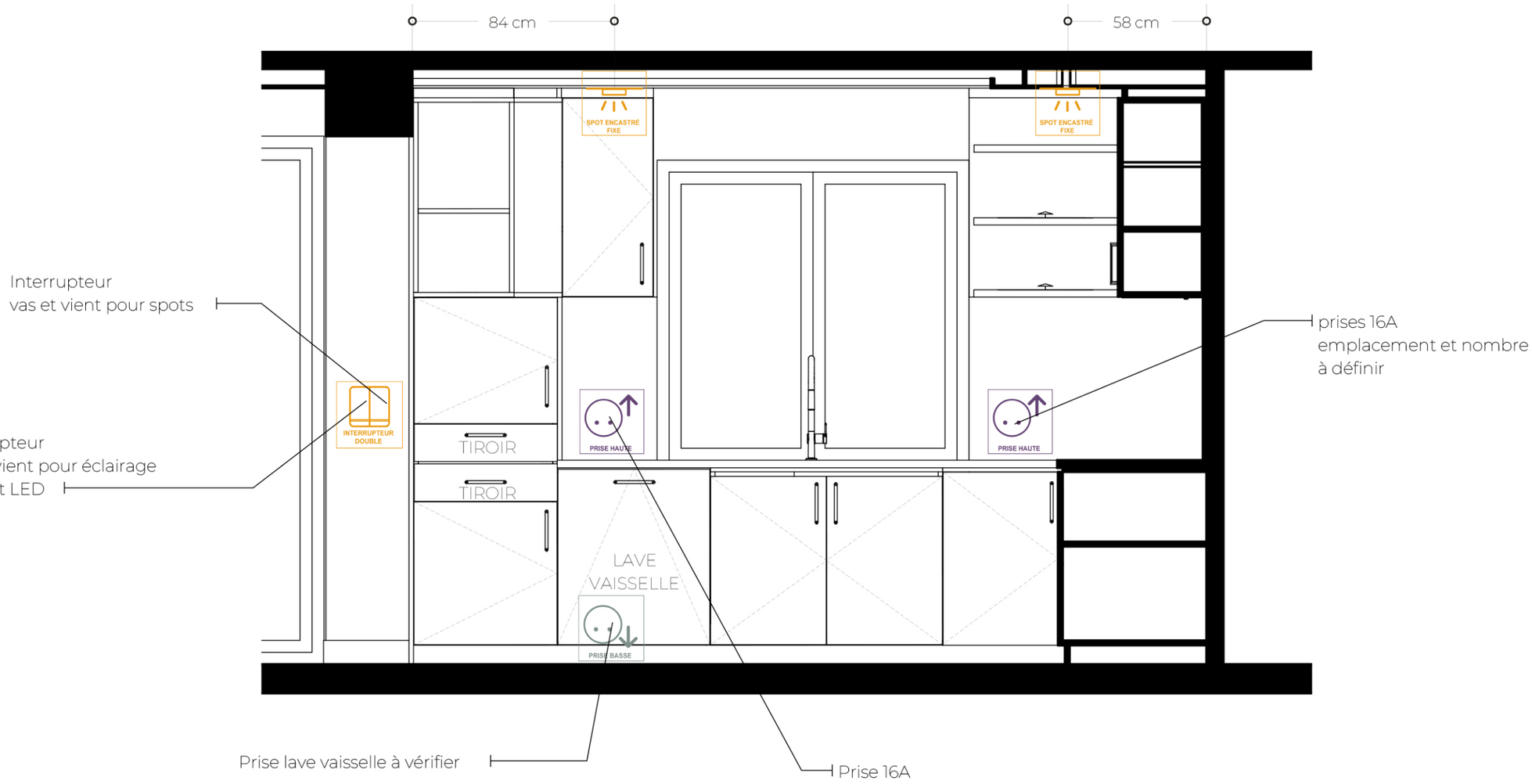


Paraph

**CUISINE**

**Maître d'Ouvrage :**

**Adresse du Projet :**

**Date de l'avant projet :**

**Phase :**

**Echelle : 1:20**

Document non contractuel - Document communiqué à titre indicatif.
Les rendus 3D sont uniquement donnés à titre informatif, la société ARKA Concept décline toutes responsabilités en cas de différences colorimétriques.
Consulter un professionnel avant toute réalisation. Ces plans ne peuvent servir à la fabrication d'éléments, merci de bien vouloir vérifier la faisabilité ainsi que les mesures sur site

ARKA® concept

# AMÉNAGEMENT CUISINE

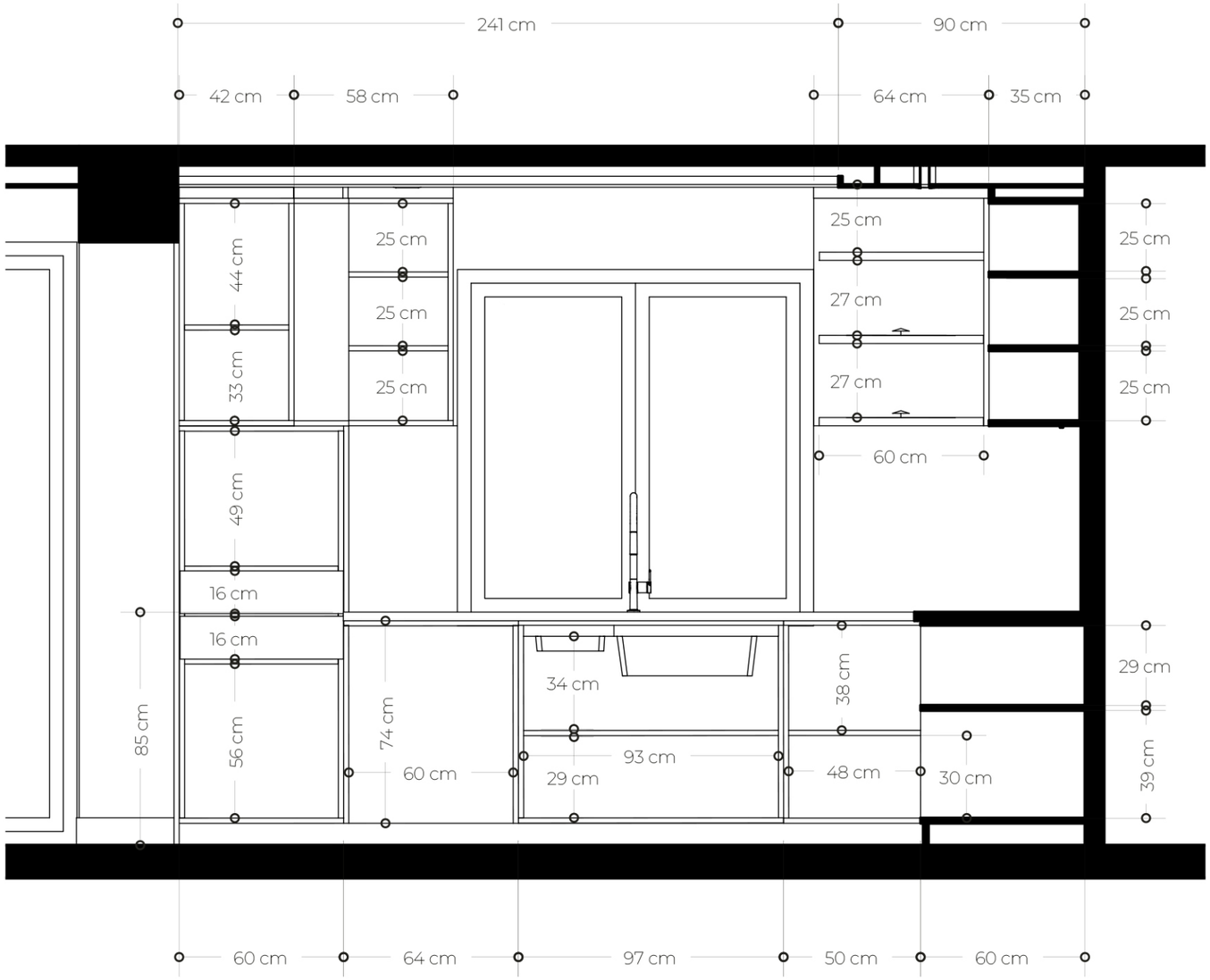


Paraph

**CUISINE**

**Maître d'Ouvrage :**

**Adresse du Projet :**

**Date de l'avant projet :**

**Phase :**

**Echelle : 1:20**

Document non contractuel - Document communiqué à titre indicatif.
Les rendus 3D sont uniquement donnés à titre informatif, la société ARKA Concept décline toutes responsabilités en cas de différences colorimétriques.
Consulter un professionnel avant toute réalisation. Ces plans ne peuvent servir à la fabrication d'éléments, merci de bien vouloir vérifier la faisabilité ainsi que les mesures sur site

ARKA® concept

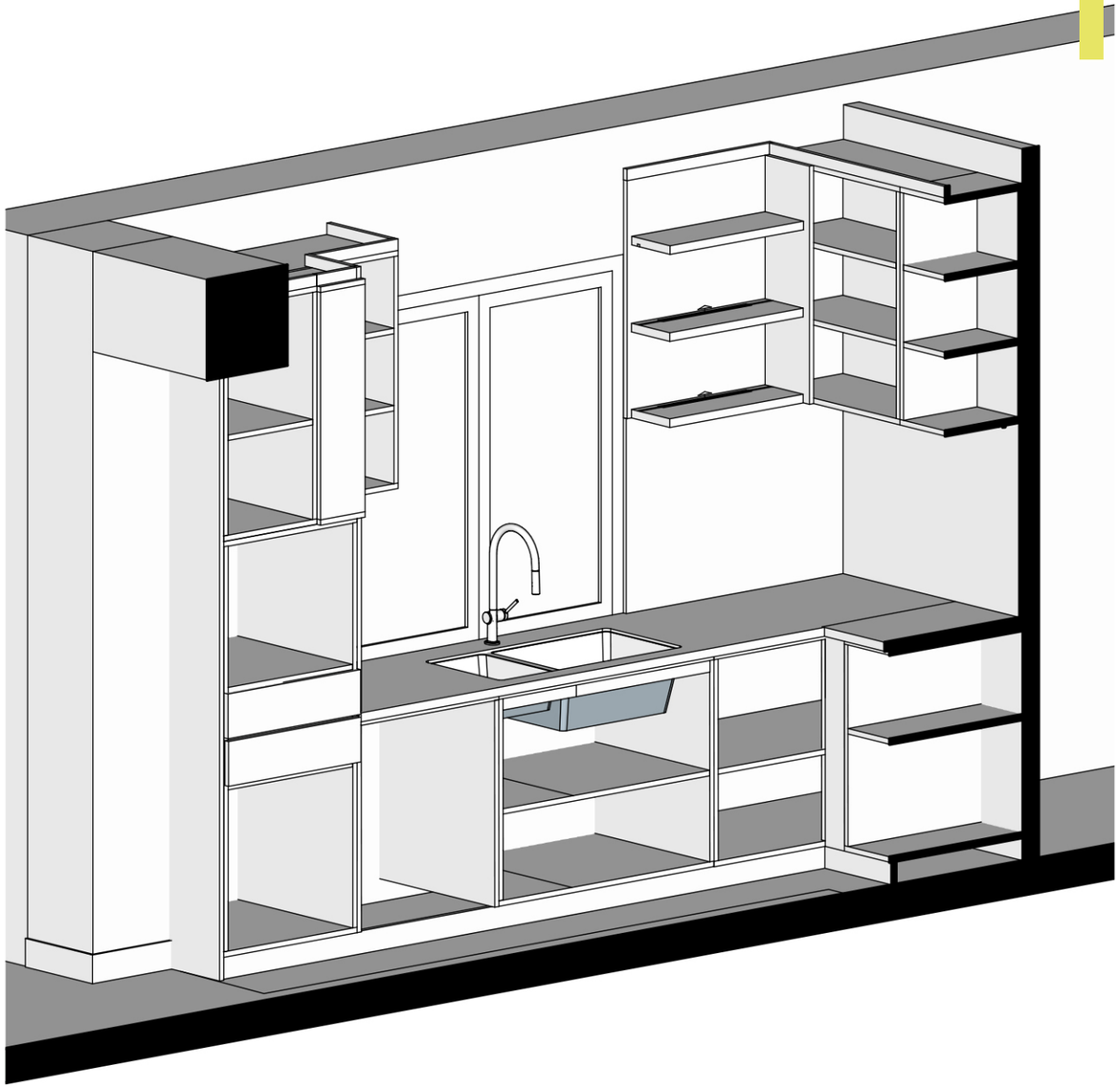

Paraph

# AMÉNAGEMENT CUISINE

CUISINE

**Maître d'Ouvrage :**

**Adresse du Projet :**

**Date de l'avant projet :**

**Phase :**

**Echelle : 1:20**

Document non contractuel - Document communiqué à titre indicatif.
Les rendus 3D sont uniquement donnés à titre informatif, la société ARKA Concept décline toutes responsabilités en cas de différences colorimétriques.
Consulter un professionnel avant toute réalisation. Ces plans ne peuvent servir à la fabrication d'éléments, merci de bien vouloir vérifier la faisabilité ainsi que les mesures sur site

ARKA® concept

# AMÉNAGEMENT CUISINE

HI-MACS G38 Sea Oat Quartz

Finition :
PFLEIDERER U11500
GRIS BLANC

Poignées ref : Furnipart - Punto
172mm x 31mm

Paraph

CUISINE

**Maître d'Ouvrage :**

**Adresse du Projet :**

**Date de l'avant projet :**

**Phase :**

**Echelle : 1 : 20**

Document non contractuel - Document communiqué à titre indicatif.
Les rendus 3D sont uniquement donnés à titre informatif, la société ARKA Concept décline toutes responsabilités en cas de différences colorimétriques.
Consulter un professionnel avant toute réalisation. Ces plans ne peuvent servir à la fabrication d'éléments, merci de bien vouloir vérifier la faisabilité ainsi que les mesures sur site

ARKA® concept

# AMÉNAGEMENT CUISINE

Suspension IDEAL LUX
Minor Linear SP4
L 755 x H min 290 / max 2040 x P 85 mm
4 x 9W
Env 250€

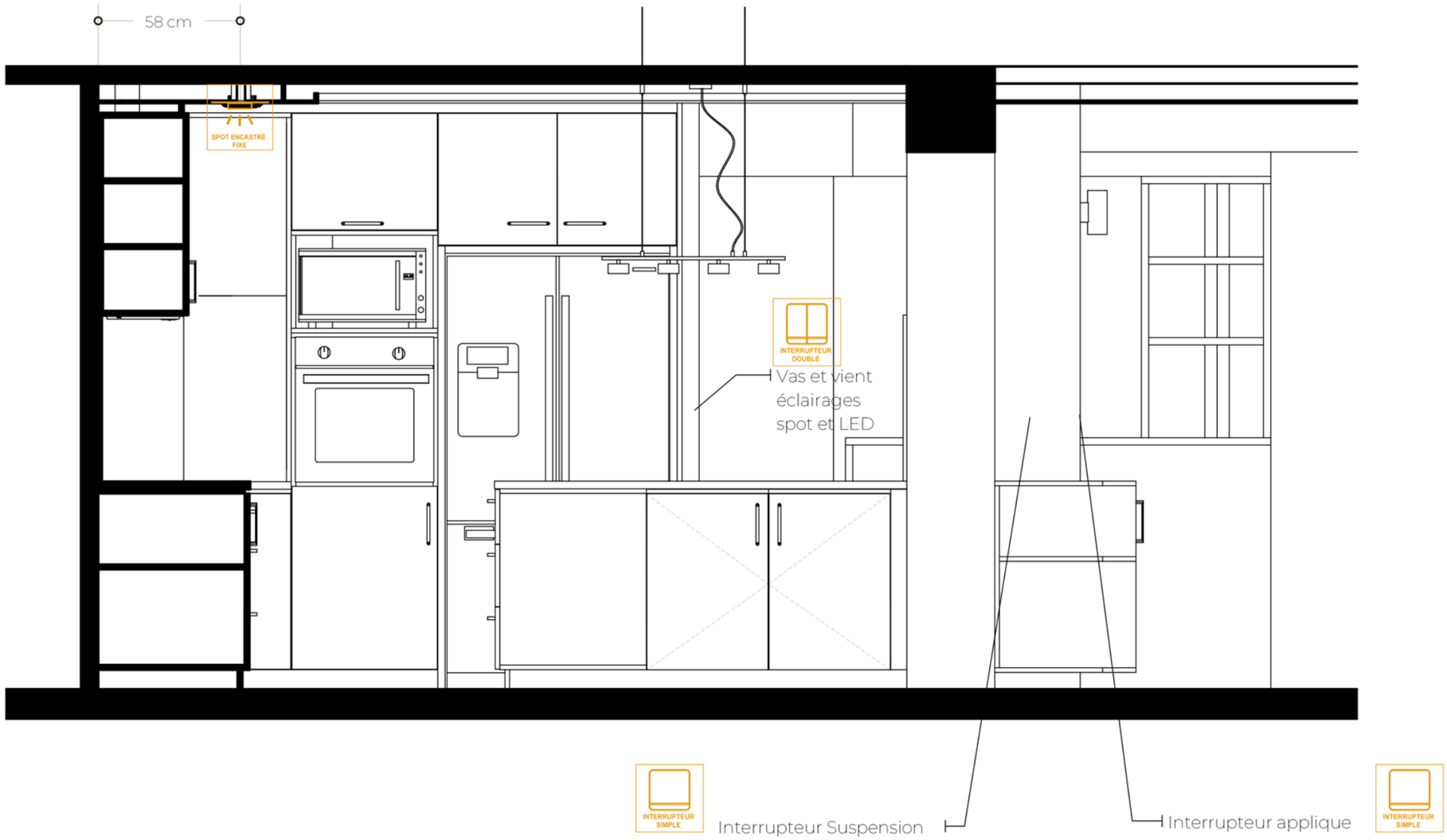

Applique IDEAL LUX
Look ap2
L 80 x H 180 x P 110 mm
2 x 28W
Env 80€

Paraph

CUISINE

**Maître d'Ouvrage :**

**Adresse du Projet :**

**Date de l'avant projet :**

**Phase :**

**Echelle : 1:20**

Document non contractuel - Document communiqué à titre indicatif.
Les rendus 3D sont uniquement donnés à titre informatif, la société ARKA Concept décline toutes responsabilités en cas de différences colorimétriques.
Consulter un professionnel avant toute réalisation. Ces plans ne peuvent servir à la fabrication d'éléments, merci de bien vouloir vérifier la faisabilité ainsi que les mesures sur site

ARKA® concept

# AMÉNAGEMENT CUISINE

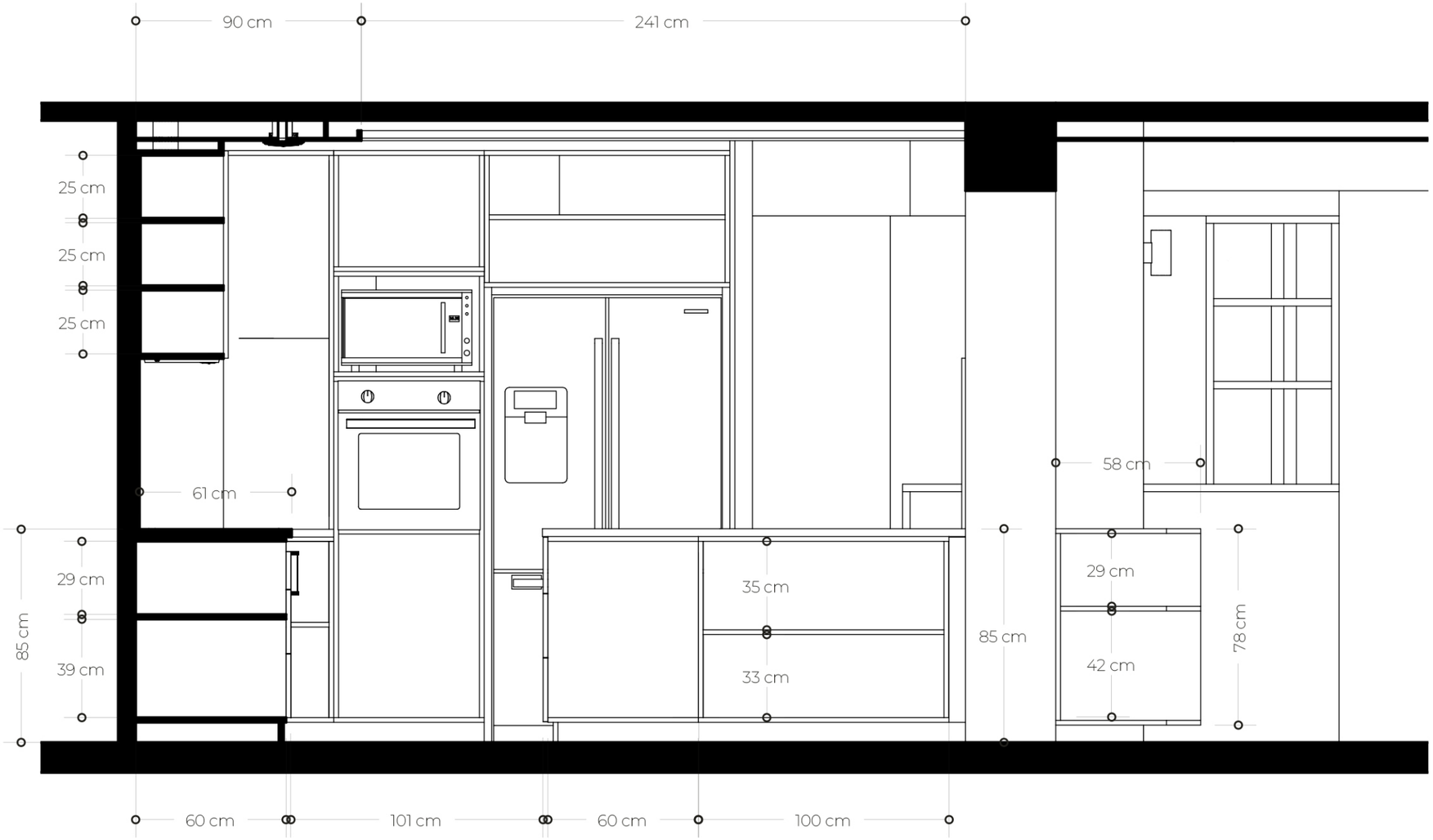


Paraph

CUISINE

**Maître d'Ouvrage :**

**Adresse du Projet :**

**Date de l'avant projet :**

**Phase :**

**Echelle : 1 : 20**

Document non contractuel - Document communiqué à titre indicatif.
Les rendus 3D sont uniquement donnés à titre informatif, la société ARKA Concept décline toutes responsabilités en cas de différences colorimétriques.
Consulter un professionnel avant toute réalisation. Ces plans ne peuvent servir à la fabrication d'éléments, merci de bien vouloir vérifier la faisabilité ainsi que les mesures sur site

ARKA® concept

# AMÉNAGEMENT CUISINE

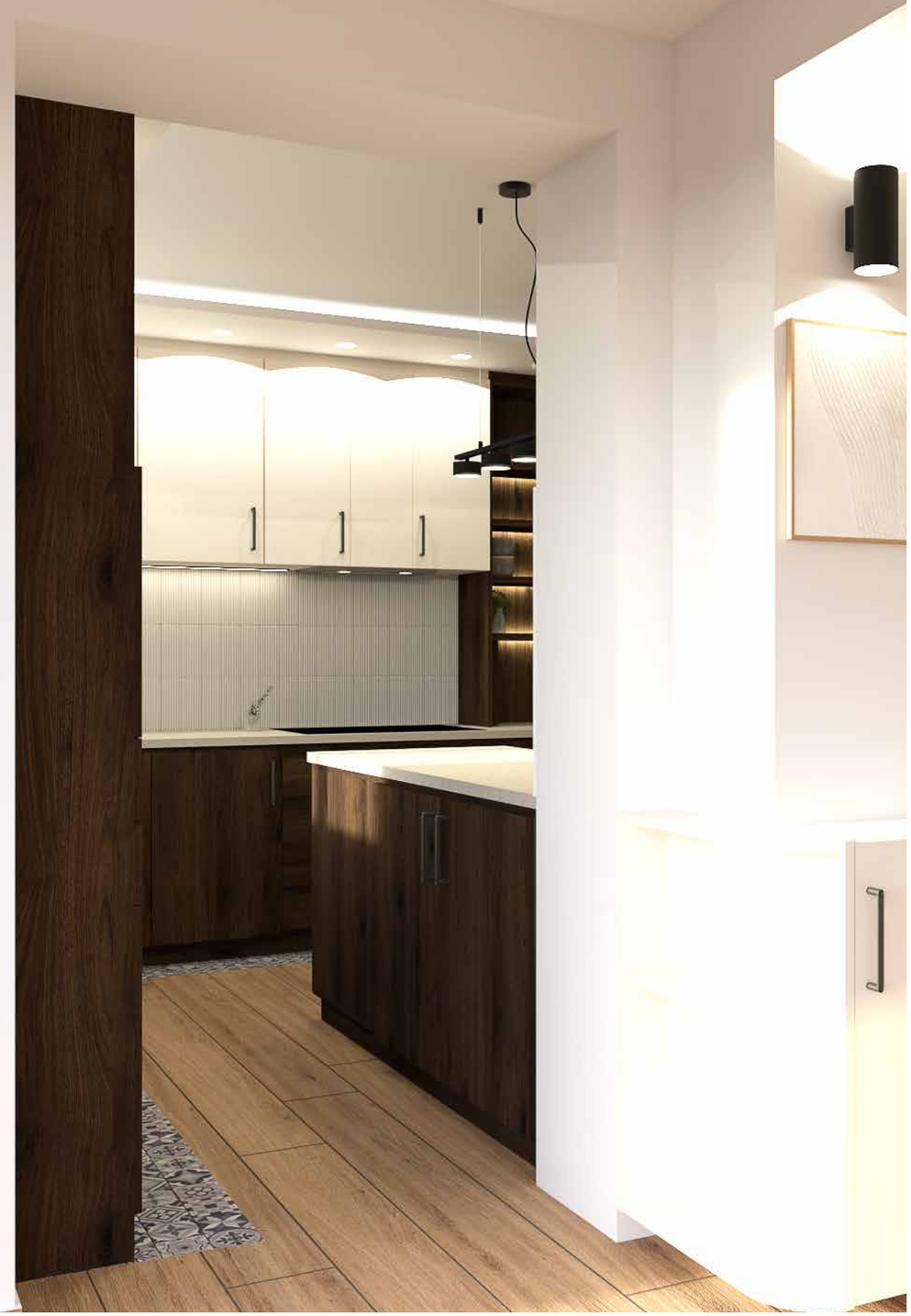

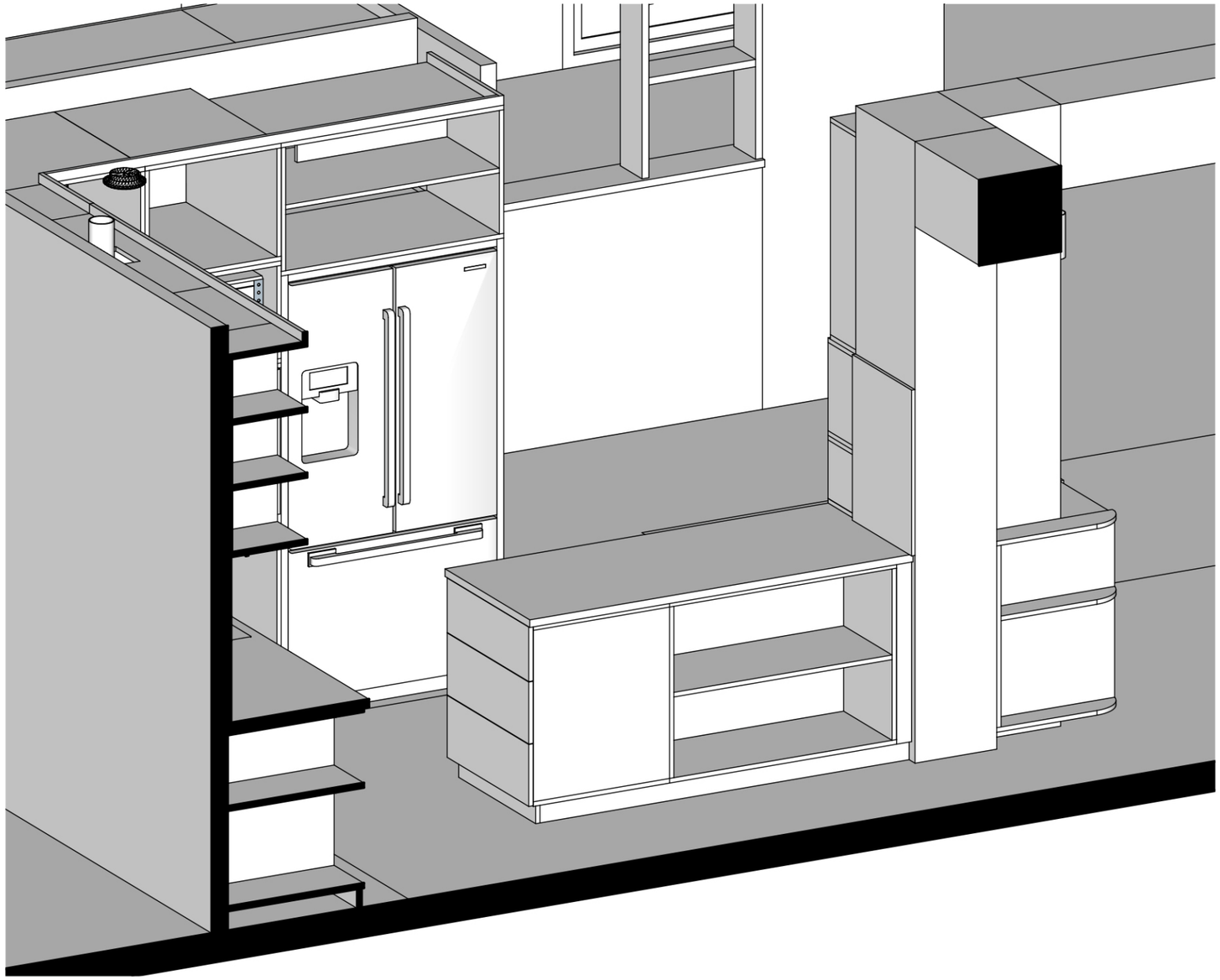

Paraph

**CUISINE**

**Maître d'Ouvrage :**

**Adresse du Projet :**

**Date de l'avant projet :**

**Phase :**

**Echelle : 1 : 20**

Document non contractuel - Document communiqué à titre indicatif.
Les rendus 3D sont uniquement donnés à titre informatif, la société ARKA Concept décline toutes responsabilités en cas de différences colorimétriques.
Consulter un professionnel avant toute réalisation. Ces plans ne peuvent servir à la fabrication d'éléments, merci de bien vouloir vérifier la faisabilité ainsi que les mesures sur site

ARKA® concept

# PLAN CUISINE

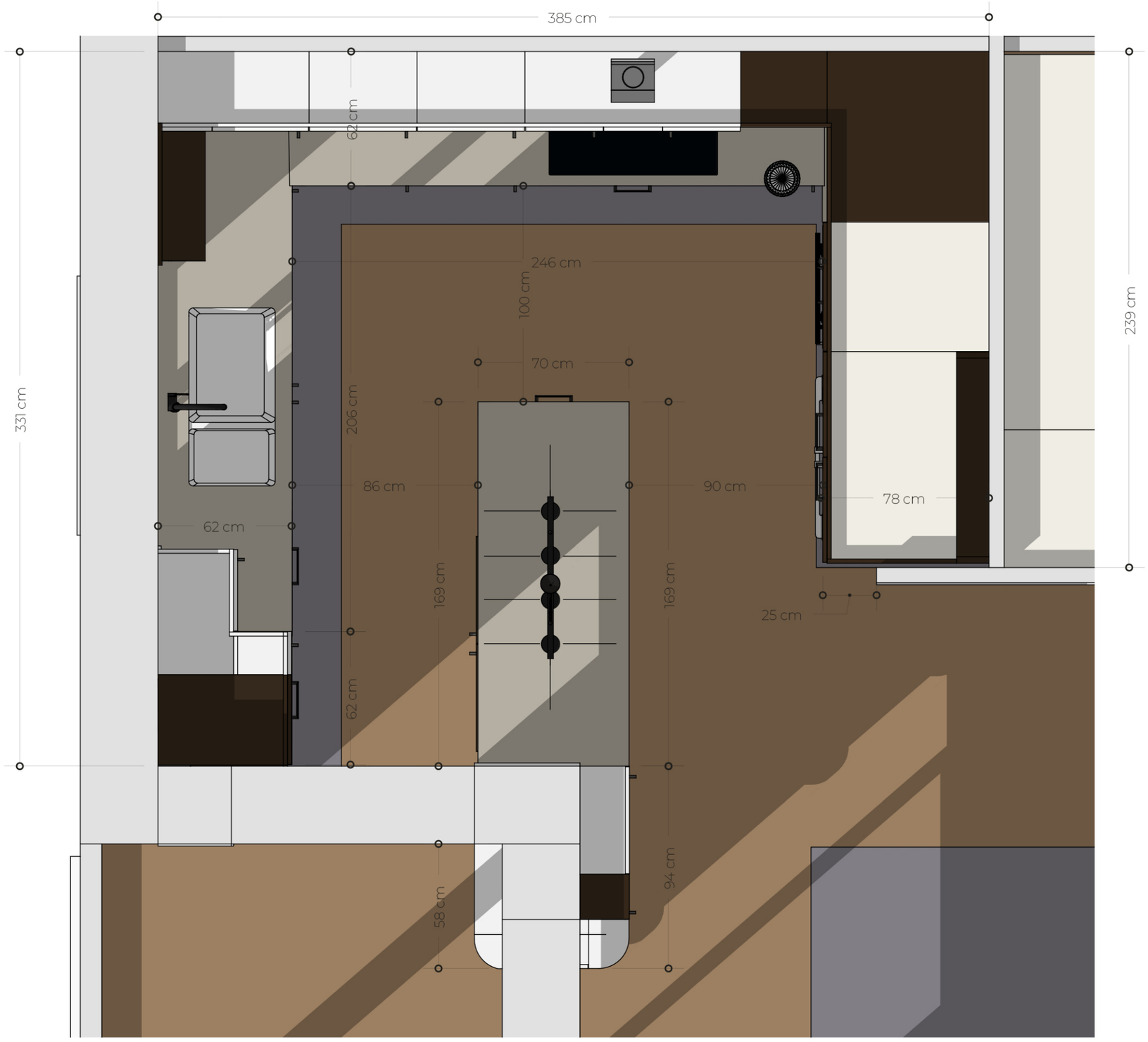


Paraph

**PLAN CUISINE**

**Maître d'Ouvrage :**

**Adresse du Projet :**

**Date de l'avant projet :**

**Phase :**

**Echelle : 1 : 20**

Document non contractuel - Document communiqué à titre indicatif.
Les rendus 3D sont uniquement donnés à titre informatif, la société ARKA Concept décline toutes responsabilités en cas de différences colorimétriques.
Consulter un professionnel avant toute réalisation. Ces plans ne peuvent servir à la fabrication d'éléments, merci de bien vouloir vérifier la faisabilité ainsi que les mesures sur site

ARKA® concept

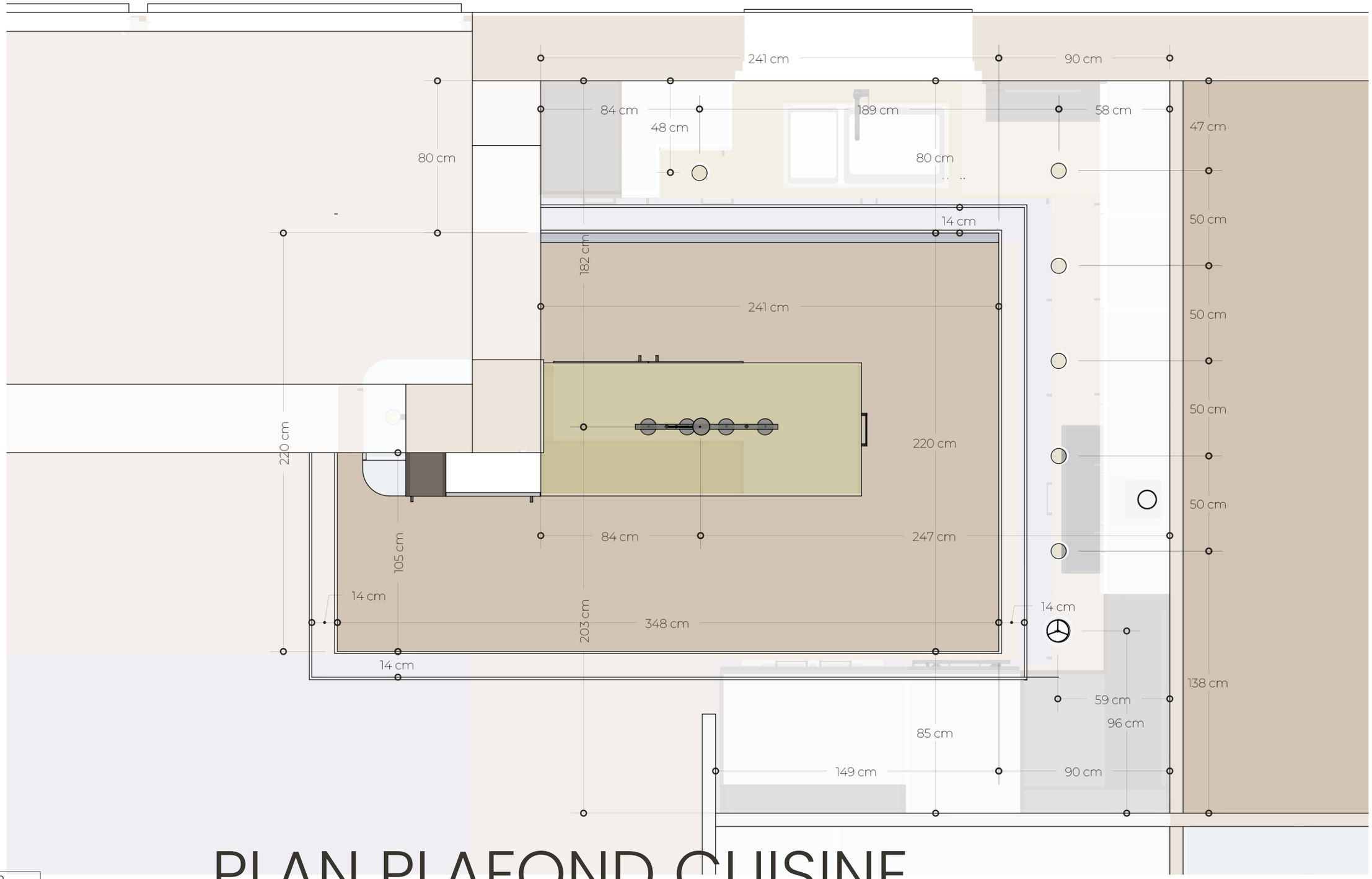


# PLAN PLAFOND CUISINE

Paraph

**PLAN DE PLAFOND CUISINE**

**Maître d'Ouvrage :**

**Adresse du Projet :**

**Date de l'avant projet :**

**Phase :**

**Echelle : 1:20**

Document non contractuel - Document communiqué à titre indicatif.
Les rendus 3D sont uniquement donnés à titre informatif, la société ARKA Concept décline toutes responsabilités en cas de différences colorimétriques.
Consulter un professionnel avant toute réalisation. Ces plans ne peuvent servir à la fabrication d'éléments, merci de bien vouloir vérifier la faisabilité ainsi que les mesures sur site

ARKA® concept

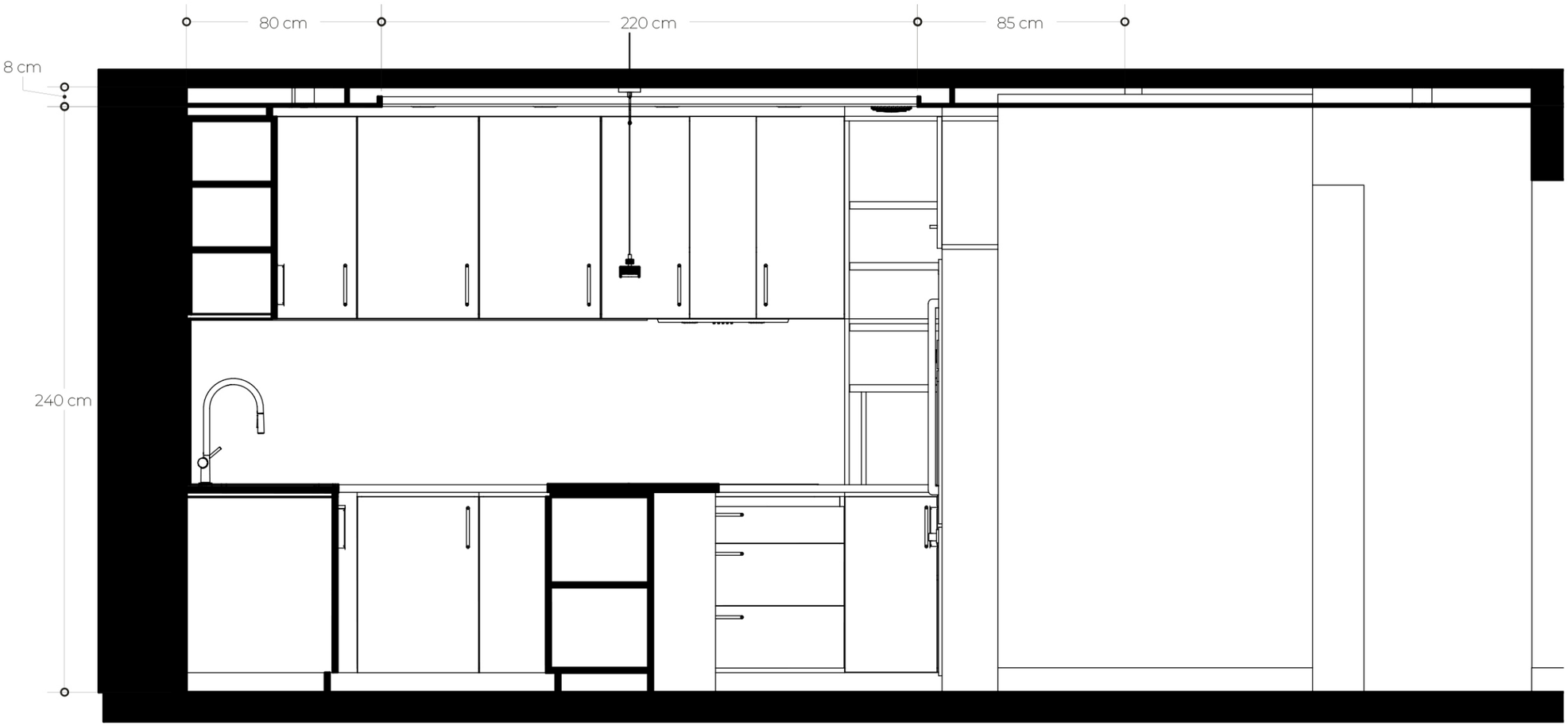


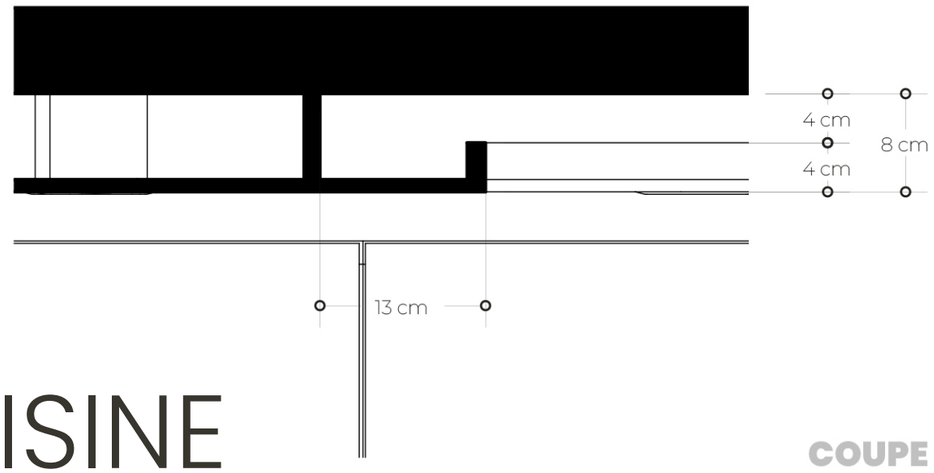


Paraph

# COUPE PLAFOND CUISINE

## COUPE DE PLAFOND CUISINE

**Maître d'Ouvrage :**

**Adresse du Projet :**

**Date de l'avant projet :**

**Phase :**

**Echelle : 1 : 20**

Document non contractuel - Document communiqué à titre indicatif.
Les rendus 3D sont uniquement donnés à titre informatif, la société ARKA Concept décline toutes responsabilités en cas de différences colorimétriques.
Consulter un professionnel avant toute réalisation. Ces plans ne peuvent servir à la fabrication d'éléments, merci de bien vouloir vérifier la faisabilité ainsi que les mesures sur site

ARKA® concept

# AXONOMETRIE CUISINE

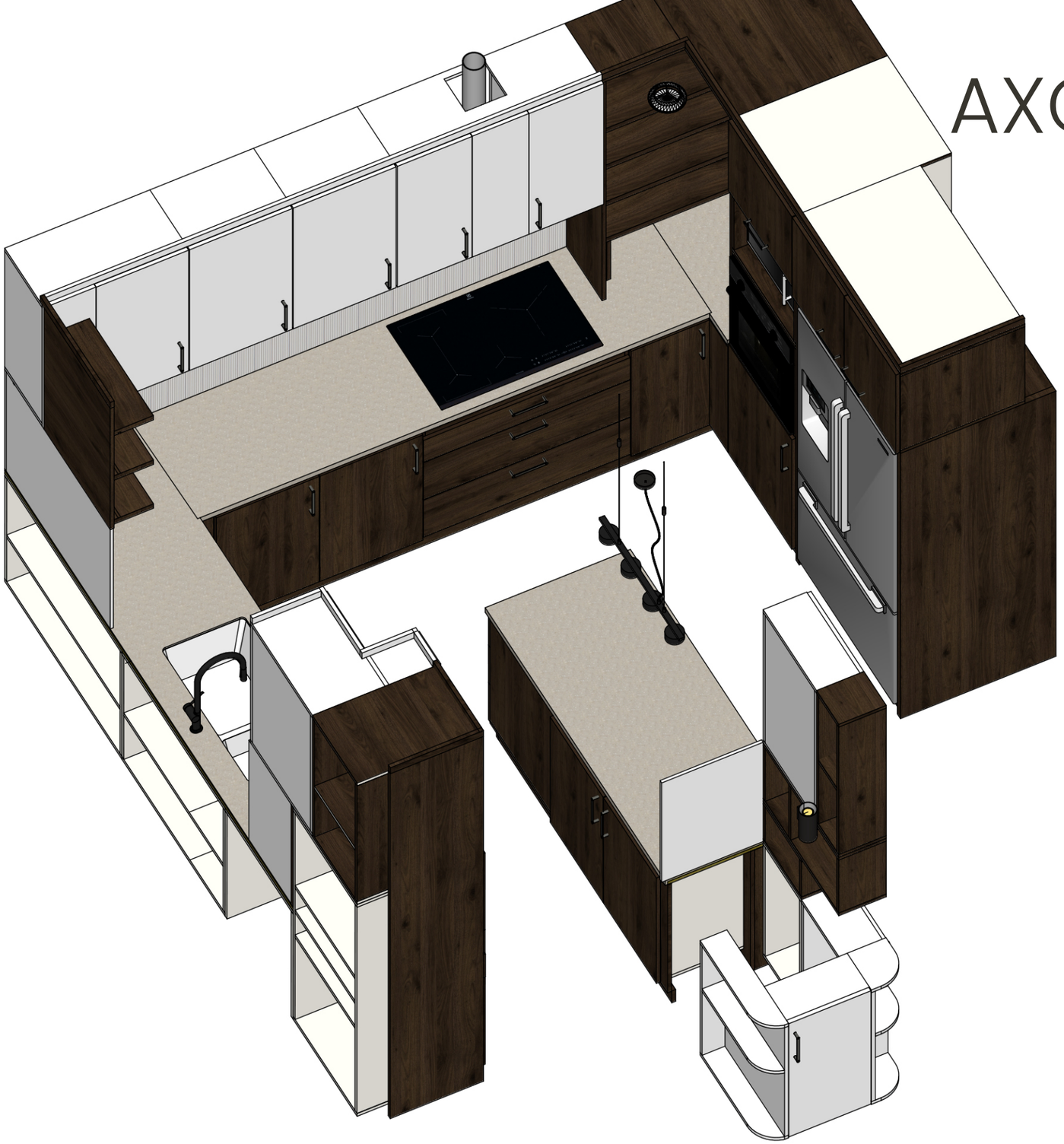

Paraph

**AXONOMETRIE CUISINE**

**Maître d'Ouvrage :**

**Adresse du Projet :**

**Date de l'avant projet :**

**Phase :**

**Echelle : 1 : 20**

Document non contractuel - Document communiqué à titre indicatif.
Les rendus 3D sont uniquement donnés à titre informatif, la société ARKA Concept décline toutes responsabilités en cas de différences colorimétriques.
Consulter un professionnel avant toute réalisation. Ces plans ne peuvent servir à la fabrication d'éléments, merci de bien vouloir vérifier la faisabilité ainsi que les mesures sur site

ARKA® concept

# 3D CUISINE

Paraph

**Maître d'Ouvrage :**

**Adresse du Projet :**

**Date de l'avant projet :**

**Phase :**

**Echelle : 1 : 20**

Document non contractuel - Document communiqué à titre indicatif.
Les rendus 3D sont uniquement donnés à titre informatif, la société ARKA Concept décline toutes responsabilités en cas de différences colorimétriques.
Consulter un professionnel avant toute réalisation. Ces plans ne peuvent servir à la fabrication d'éléments, merci de bien vouloir vérifier la faisabilité ainsi que les mesures sur site

ARKA® concept

# 3D CUISINE

Paraph

**Maître d'Ouvrage :**

**Adresse du Projet :**

**Date de l'avant projet :**

**Phase :**

**Echelle : 1 : 20**

Document non contractuel - Document communiqué à titre indicatif.
Les rendus 3D sont uniquement donnés à titre informatif, la société ARKA Concept décline toutes responsabilités en cas de différences colorimétriques.
Consulter un professionnel avant toute réalisation. Ces plans ne peuvent servir à la fabrication d'éléments, merci de bien vouloir vérifier la faisabilité ainsi que les mesures sur site

ARKA® concept

# 3D CUISINE

Paraph

**Maître d'Ouvrage :**

**Adresse du Projet :**

**Date de l'avant projet :**

**Phase :**

**Echelle : 1 : 20**

Document non contractuel - Document communiqué à titre indicatif.
Les rendus 3D sont uniquement donnés à titre informatif, la société ARKA Concept décline toutes responsabilités en cas de différences colorimétriques.
Consulter un professionnel avant toute réalisation. Ces plans ne peuvent servir à la fabrication d'éléments, merci de bien vouloir vérifier la faisabilité ainsi que les mesures sur site

ARKA® concept